Serie | 2, Réfrigérateur Table top, Blanc
KTR15NWEA

A↑G E

Le réfrigérateur avec MultiBox au fond ondulé : protège vos fruits et légumes.

Données techniques

Classe d’efficacité énergétique (UE 2017/1369):	E
Consommation énergétique annuelle moyenne en kWh/an (UE 2017/1369):	91
Somme des volumes des compartiments de congélation (UE 2017/1369):	0
Somme des volumes des compartiments pour denrées hautement périssables (UE 2017/1369):	134
Émissions de bruit acoustique dans l'air (UE 2017/1369):	39
Classe d'émissions de bruit acoustique dans l'air (UE 2017/1369):	C
Type de construction:	Pose libre
Porte habillable:	impossible
Hauteur (mm):	850
Largeur (mm):	560
Profondeur:	580
Poids net (kg):	28,383
Puissance de raccordement (W):	55
Intensité (A):	10
Charnière de la porte:	Droite réversible
Tension (V):	220-240
Fréquence (Hz):	50
Certificats de conformité:	CE
Longueur du cordon électrique (cm):	150
Nombre de compresseurs:	1
Nombre de circuit de froid:	1
Y a-t-il un ventilateur dans le compartiment réfrigérateur:	Non
Porte réversible:	Oui
Nombre de clayettes dans le réfrigérateur:	1
Clayettes spéciales bouteille:	Non
Code EAN:	4242005209101
Marque:	Bosch
Référence Commerciale:	KTR15NWEA
Catégorie de produit:	Réfrigérateur
Froid ventilé:	Non
Type d'installation:	N/A

4 242005 209101

Serie | 2, Réfrigérateur Table top, Blanc KTR15NWEA

Le réfrigérateur avec MultiBox au fond ondulé : protège vos fruits et légumes.

Informations générales

- KTR15NWEA
- Réfrigérateur modèle table
- Pose libre < 60 cm largeur
- Poignée horizontale intégrée

Puissance / Consommation

- Classe d'efficacité énergétique E sur une échelle allant de A à G
- Consommation énergétique : 91 kWh/a kWh/an
- Volume réfrigérateur : 134 l
- Niveau sonore : 39 DB (classe C)

Equipement

- Réglage mécanique de la température
- Charnières de porte à droite, réversibles
- Eclairage LED

Partie réfrigérateur

- 3 clayettes en verre incassable, dont 1 réglable en hauteur
- 1 grand(s) compartiment(s) dans la contre-porte

Système fraîcheur

- 1 MultiBox - compartiment transparent avec fond ondulé, idéal pour le stockage des fruits et légumes

Informations techniques

- Classe climatique : SN-T
- Puissance de raccordement: 55 W
- Tension 220 - 240 V

Accessoires

- casier à oeufs

Dimensions

- Dimensions de l'appareil (H x L x P): 85 x 56 x 58 cm
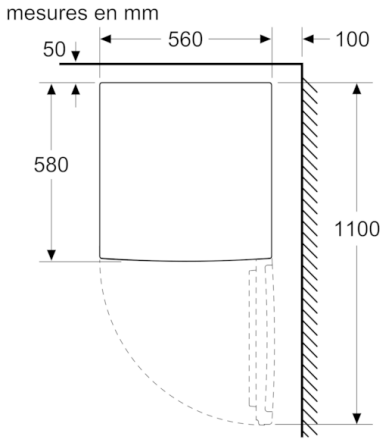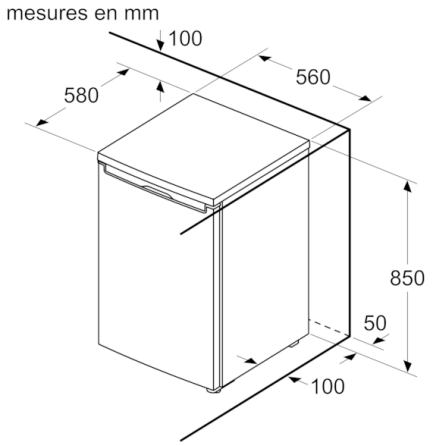
Serie | 2, Réfrigérateur Table top, Blanc
KTR15NWEA