iQ700
Four
HB675GBS1 - Inox

"Le four vous permet de cuire et rôtir en tout confort et d'atteindre les meilleurs résultats."

- ✓ 4D airChaud: choix flexible du niveau d'enfournement.
- ✓ Display TFT: bonne lisibilité sous tous les angles.
- ✓ activeClean: le système automatique pour un nettoyage sans effort.
- ✓ Classe d'efficacité énergétique A+: meilleurs résultats de cuisson.
- ✓ cookControl Plus: succès garanti de nombreux plats.

Équipement

Données techniques

Couleur/matériau de la face avant : Inox
Type de pose : vinoThek intégrable
Système de nettoyage intégré : Pyrolyse
Taille de la niche d'encastrement (mm) : 585 x 560 x 550
Dimensions du produit (mm) : 595 x 595 x 548
Matériau du bandeau : Acier inox
Matériau de la porte : Verre
Poids net (kg) : 38,0
Volume utile du four : 71
Mode de cuisson : , , , , , , Chaleur de sole, Convection naturelle, Gril air pulsé, Gril grande surface, Gril petite surface, maintenir au chaud, préchauffer
Matériau de la cavité : Émaillé
Contrôle de température : Electronique
Nombre de lampe(s) : 1
Certificats de conformité : CE, VDE
Longueur du cordon électrique (cm) : 120
Code EAN : 4242003672419
: 1
Classe énergétique - NOUVEAU (2010/30/CE) : A+: efficace
: 0,87
: 0,69
Indice de classe énergétique - NOUVEAU (2010/30/CE) : 81,2
Puissance maximum de raccordement électrique (W) : 3650
Intensité (A) : 16
Tension (V) : 220-240
Fréquence (Hz) : 60; 50
Type de prise : Fiche cont.terre/Gard.fil ter.

Accessoires intégrés

4 242003 672419

Accessoires en option

HZ915001 : PLAT A ROTIR EN VERRE 5,1 L , HZ86S000 : Lèchefrite en verre , HZ638370 : RAIL TELESCOPIQUE 3NIVEAUX SORTIE TOTALE , HZ638270 : RAIL TELESCOPIQUE 2NIVEAUX SORTIE TOTALE , HZ638170 : RAIL TELESCOPIQUE 1NIVEAU SORTIE TOTALE , HZ636000 : LECHEFRITE EN VERRE , HZ634000 : , HZ633070 : Plat ultra profond , HZ632070 : Lèchefrite , HZ631070 : , HZ625071 : Tôle à griller , HZ617000 : PLAT A PIZZA , HZ327000 : PIERRE A PAIN , HZ324000 : Grill pour lèchefrite universelle

iQ700
Four
HB675GBS1 - Inox

Équipement

Type de four / Modes de cuisson:

- Four avec 13 modes de cuisson:
  Air pulsé 4D, Air pulsé ECO, Chaleur voûte/sole, Chaleur voûte/sole ECO, Gril & air pulsé, Gril grande surface, Gril petite surface, Fonction "Pizza", Fonction "produits surgelés", Chaleur sole, Cuisson à basse température, Préchauffage, Garder au chaud
- Réglage de température: 30 °C - 300 °C
- Préchauffage rapide
- Volume intérieur: 71 l

Nettoyage:

- activeClean - nettoyage pyrolytique
- Supports d'enfournement et tôle à pâtisserie résistants à la pyrolyse
- Porte en verre plein

Confort / Sécurité:

- Horloge électronique
- cookControl: système d'assistance pour des résultats de cuisson parfaits
- 10 programmes automatiques
- Façade froide Confort: 30 °C (four à 180°C)
- Eclairage halogène, Eclairage du four déconnectable
- Porte abattante, avec softMove, ouverture et fermeture amorties
- Proposition de température
  Indication de la température actuelle
  Indication du préchauffage
  cookControl
- Ventilateur de refroidissement
- Sécurité enfants
  Coupure de sécurité
  Indication de la chaleur résiduelle
  Bouton Start/Stop
  Interrupteur au contact de la porte

Supports d'enfournement / Système d'extraction:

- Cavité avec supports d'enfournement (rail télescopique Montable ultérieurement - en option)

Design:

- 2,8" - Display TFT couleur avec texte clair et touches touchControl
- Bouton de commande rotatif
- Cavité intérieure en émail anthracite

Accessoires:

- 1 x tôle de cuisson émaillée, 1 x grille, 1 x lèchefrite

Informations techniques:

- Longueur du cordon d'alimentation: 120 cm
- Puissance totale de raccordement: 3.65 kW
- Dimensions appareil (HxLxP): 595 x 595 x 548 mm
- Dimensions d'encastrement (HxLxP): 585-595 x 560-568 x 550 mm

iQ700
Four
HB675GBS1 - Inox

Dessins sur mesure

Montage avec une table de cuisson.

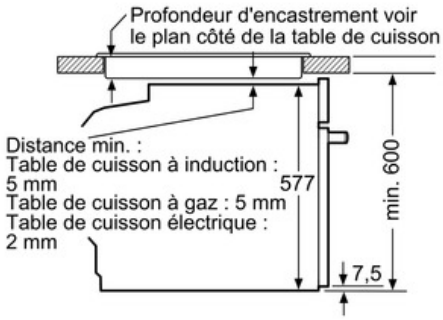

Mesures en mm

Si l'appareil est installé sous une table de cuisson, les épaisseurs de plaque de travail suivantes (le cas échéant y compris la sous-structure) doivent être respectées.

Type de table de cuisson	épaisseur de plaque de travail min.	
	appliqué	affleurant
table de cuisson à induction	37 mm	38 mm
table de cuisson à induction pleine surface	43 mm	48 mm
table de cuisson à gaz	32 mm	42 mm
table de cuisson électrique	22 mm	24 mm

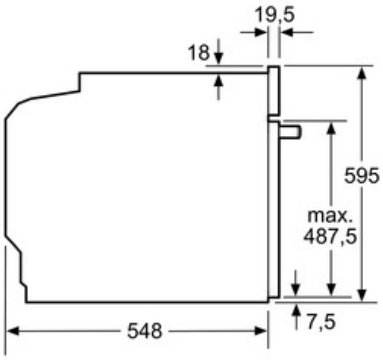

Mesures en mm

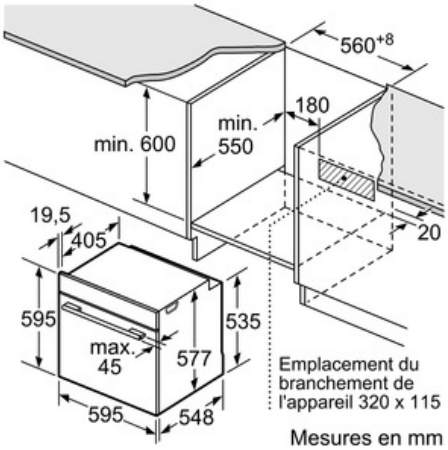

Mesures en mm

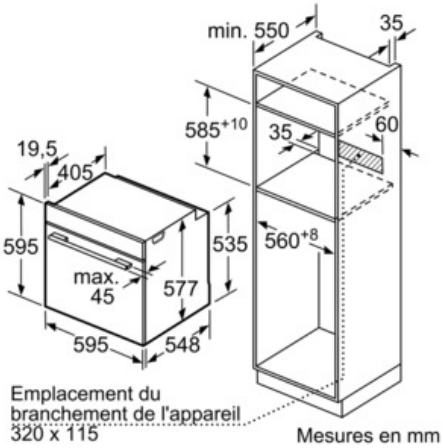

Mesures en mm