AEG

# AEG FSS5367XZ série 6000 QuickSelect
Lave-vaisselle encastrable

**FSS5367XZ**

**Une vaisselle sur mesure. D'un simple toucher**
QuickSelect d'AEG garantit des réglages optimaux pour chaque cycle de lavage. Choisissez la durée du cycle grâce au curseur, ainsi que les options souhaitées. Le tout en quelques gestes. Puis laissez la machine faire le reste. Profitez des résultats impeccables au moment qui vous convient le mieux.

42 dB, 60 cm, 9,9 L, 7 prog./3 temp., 13 couverts, départ différé 24h, moteur inverter, charnière à glissière, Beam on floor, QuickSelect, XtraPower, GlassCare, MachineCare

## Avantages et spécifications

**Sélection facile du cycle avec QuickSelect**
QuickSelect offre un contrôle optimal sur le lave-vaisselle. Choisissez la durée du cycle grâce au curseur, et ajoutez des options supplémentaires d'un simple toucher. Puis laissez la machine faire le reste. Obtenez un lavage sur mesure se terminant au moment qui vous convient le mieux. Et des plats

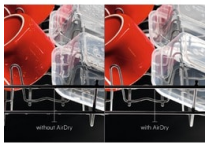

**Séchage naturel**
La nouvelle technologie AirDry vous permet de maximiser votre performance de séchage avec circulation d'air natural. La porte s'ouvre automatiquement 10 cm lorsque le cycle est dans la dernière étape. Il sèche vos plats naturellement tout en réduisant vos coûts d'énergie.

**Rapidité et efficacité**
Ce lave-vaisselle assure les meilleures performances – même avec le programme rapide 30 minutes.

**Vérification d'un seul coup d'œil**
Ce lave-vaisselle tout intégrable dispose d'un outil ingénieux vous informant de l'état de votre cycle de lavage. Sa technologie Spot Control projette un point rouge sur le sol lorsque le cycle de lavage est en cours. Celui-ci devient vert lorsque le cycle est terminé. Simple et efficace.

**Nettoyée efficacement. À chaque cycle**
Le capteur spécial de notre programme AutoSense détecte le degré de lavage nécessaire pour votre vaisselle. Ainsi, il utilise l'exacte quantité d'eau, d'énergie et le temps nécessaires pour un lavage parfait. Vos plats sont propres, de la façon la plus écologique possible.

- Installation : Complètement intégrable
- Charnières coulissantes pour une installation flexible
- QuickSelect : curseur numérique
- Consommation d'eau et d'énergie : 9.9 L,  0.835 kWh pour cycle Eco
- Moteur Inverter
- TouchControl pour la selection des programmes et des fonctions
- 7 programmes, 3 températures
- Programmes de lave-vaiselle : 160 min, 60 min, 90 min, AUTO Sense, Eco, Machine Care, Quick 30 min
- Option XtraPower : nettoyage plus puissant pour les vaisselles très sales
- Option GlassCare : nettoyage optimal et protection des verres
- Panier à couverts
- Départ différé de 1 à 24h
- BeamOnFloor avec 2 couleurs
- Capteur d'eau Sensorlogic
- Technologie AirDry avec système AutoDoor
- Raccord à l'eau chaude jusqu'à 60°C
- Indication pour sel et produit de rinçage
- Fonction AutoOff
- Installable en hauteur
- AquaControl
- Niveau sonore : seulement 42 dB
- Indicateur de temps résiduel
- Panier supérieur adaptable en hauteur, même chargé
- Panier supérieur avec étagères pliables pour tasses
- Panier inférieur avec  4 foldable plate racks, Plastic coloured handle
- Capteur d'eau qui mesure le degré de salissure de l'eau
- Capacité de chargement : 13 couverts (IEC)
- Poids max. panneau de porte : 10,0 kg

AEG FSS5367XZ série 6000 QuickSelect
Lave-vaisselle encastrable

**FSS5367XZ**

## Caractéristiques techniques

| | |
|---|---|
| Dimensions HxLxP (mm) | 818x596x550 |
| Dimensions d'encastrement (min-maxHxLxP) en mm | 820-900x600x550 |
| Valeur de raccordement (W) | 1950 |
| Niveau sonore (dB) (EU 2017/1369) | 42 |
| Classe d'émissions de bruit acoustique dans l'air (UE 2017/1369) | B |
| Nombre maximum de couverts (UE 2017/1369) | 13 |
| Classe d'efficacité énergétique (UE 2017/1369) | D |
| Indice de performance de nettoyage (UE 2017/1369) | 1.121 |
| Indice de performance de séchage (UE 2017/1369) | 1.061 |
| Consommation énergétique du programme Eco par cycle (kWh) (UE 2017/1369) | 0.835 |
| Consommation énergétique pour 100 cycles de lavage, programme Eco (kWh) (UE 2017/1369) | 84 |
| Consommation énergétique en mode Arrêt (W) (UE 2017/1369) | 0.5 |
| Consommation énergétique en mode Veille (W) (UE 2017/1369) | 0.5 |
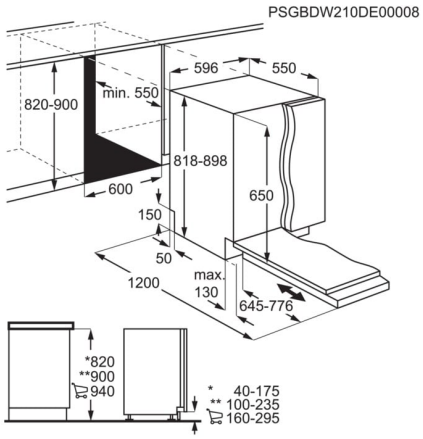
| | |
|---|---|
| Consommation d'eau du programme Eco par cycle (L) (UE 2017/1369) | 9.9 |
| Durée du programme (h:min) (UE 2017/1369) | 4:00 |
| Type de construction | encastrable |
| Installation | complètement intégrable |
| Niveau d'aspersion supérieur | Pas disponible |
| Bras de rinçage inférieur | Standard |
| Longueur tuyau arrivée d'eau (cm) | 150 |
| Longueur tuyau évacuation d'eau (cm) | 150 |
| Fusible (A) | 10 |
| Voltage (V) | 220-240 |
| Code PNC | 911 536 481 |
| Code EAN | 7332543716548 |