iQ500, Table de cuisson à induction avec hotte intégrée, 70 cm ED711FQ15E

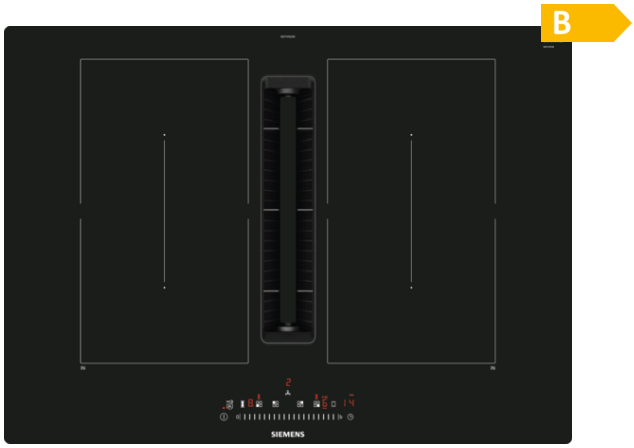

- ✓ Grâce au touchSlider, la température peut être activée et contrôlée directement d'une simple pression ou d'un glissement du doigt.
- ✓ powerMove vous permet une cuisine facile grâce aux préréglages des puissances de cuisson.
- ✓ Grâce à la fonction powerBoost, le temps de préchauffage est jusqu'à 50% plus rapide.
- ✓ Grâce à la minuterie avec coupure automatique, la zone de cuisson se coupe automatiquement lorsque le temps de cuisson est écoulé.
- ✓ La Sécurité enfants bloque toutes les fonctions, prévenant un allumage accidentel.

Accessoires en option

HZ9VRUD0	KIT DE RECYCLAGE PLUG&PLAY
HZ9VRPD0	KIT DE RECYCLAGE (INST. RACCORDEE)
HZ9VRCR0	FILTRES DE REMPLACEMENT CLEANAIR
HZ9VEDU0	INST. EVACUATION FILTRE REDUCTEUR BRUIT
HZ9VDSM2	GAINE PLATE 100 CM
HZ9VDSM1	GAINE PLATE 500MM
HZ9VDSB1	COUDE HORIZONTAL PLAT 90°
HZ9SE030	Set de 2 casseroles et 1 poêle à frire

Équipement

Données techniques

Nom commercial de la Gamme : Foyer en vitrocéramique
Type de construction : Encastrable
Type d'énergie : Électricité
Taille de la niche d'encastrement (mm) : 223 x 560-560 x 490-490
Largeur (mm) : 710
Dimensions du produit (mm) : 223 x 710 x 522
Dimensions du produit emballé (mm) : 430 x 950 x 660
Poids net (kg) : 24,305
Poids brut (kg) : 29,2
Témoin de chaleur résiduelle : sans
Emplacement du bandeau de commande : Devant de la table
Matériau de base de la surface : Vitrocéramique
Couleur de la surface : Noir
Certificats de conformité : CE, VDE
Longueur du cordon électrique (cm) : 110
Brûleurs scellés : Non
Puissance du 2nd foyer : 3.6
Débit maximum d'aspiration d'air en évacuation : 500
Débit de l'aspiration en Recyclage d'air position turbo : 615.0
Débit maximum d'aspiration en recyclage d'air : 500
Débit Aspiration d'air en évacuation position turbo : 622
Niveau sonore (dB(A) re 1 pW) : 69
Filtre anti-odeurs : Non
Mode de fonctionnement : Recyclage ou Évacuation
Mode d'arrêt différé : 30
Puissance maximum de raccordement électrique (W) : 7400
Tension (V) : 220-240/380-415
Fréquence (Hz) : 50-60
Couleur de l'appareil : Noir
Certificats de conformité : CE, VDE
Longueur du cordon électrique (cm) : 110
Taille de la niche d'encastrement (mm) : 223 x 560-560 x 490-490
Dimensions du produit (mm) : 223 x 710 x 522
Dimensions du produit emballé (mm) : 430 x 950 x 660
Poids net (kg) : 24,305
Poids brut (kg) : 29,2

4 242003 867488

iQ500, Table de cuisson à induction avec hotte intégrée, 70 cm ED711FQ15E

Équipement

Equipement professionnel
- Commande par capteurs mono touchSlider

Design:
- sans cadre

Confort/Sécurité:
- 4 zones de cuisson à induction
- 2 zones combi.
- 2-steps, yes
- Fonction reStart
- Fonction quickStart
- Minuterie pour chaque zone de cuisson
- timer
-
- 17 stage 1,1.,2..9

Environnement / Sécurité:
- détection de casserole
- Fonction de gestion d'énergie
- limitation de durée
- sécurité-enfants
- wipeGuard: verrouillage des commandes durant 30 secondes
-
- Témoins lumineux de chaleur résiduelle à 2 niveaux pour chaque zone de cuisson
- Touche sensitive On/Off
- Oui

Vitesse:
- Fonction powerBoost pour toutes les zones de cuisson à induction

Table de cuisson / Puissance:
- Zones de cuisson:
- 1 x 380 mm x 210 mm, 3.6 kW Induction ou 2 x 190 mm, 210 mm, 2.2 kW (max. 3.7 kW) Induction;
- 1 x 380 mm x 210 mm, 3.6 kW Induction ou 2 x 190 mm, 210 mm , 2.2 kW (max 3.7 kW) Induction

Dimensions:
- Dimensions d'encastrement (HxLxP): 223 x 560 x 490 mm
- Dimensions de l'appareil (LxP): 710 x 522 mm
- Épaisseur min. du plan de travail : 16 mm
-
-
- Câble de raccordement : 110 cm
- loose insert in packaging
- Puissance de raccordement: 7.4 kW

Ventilation intégrée
- Table de cuisson à induction avec hotte aspirante haute performance entièrement intégrée.
- Convient pour l'extraction gainée ou en mode recyclage. Les accessoires d'installation obligatoires requis sont:
- - HZ9VEDU0 pour extraction d'air.
- - HZ9VRPD0 pour une installation en recyclage entièrement et partiellement gainée avec des filtres à odeurs cleanAir. - HZ9VRUD0 pour une installation en recyclage sans buse avec des filtres à odeurs cleanAir.
- Esthétique, tous les éléments sont intégrés en vitrocéramique et résistants à la chaleur pour la libre circulation et le placement des ustensiles de cuisine.
- Système de ventilation avec 9 niveaux de puissance de ventilation à commande électronique et 2 niveaux de puissance Boost / Intensif (avec arrêt automatique différé) via Commande par capteurs mono touchSlider.
- - Extraction de l'air entièrement automatisée lors de l'utilisation des zones de cuisson.
- - Arrêt automatique différé après la cuisson pour effacer les odeurs résiduelles après la cuisson (faible bruit, 12min en extraction, 30min en recyclage, peut être arrêté manuellement).
- - Commande complètement manuelle possible via Commande par capteurs mono touchSlider.
- Technologie BLDC efficace : un taux d'extraction élevé et un niveau de bruit réduit. Très résistant à la pression, même avec des conduits plus longs et plus complexes.
- Filtres à graisse et collecteur de liquide faciles à démonter et à nettoyer:
- - Retrait pratique de l'unité d'une seule main via une poignée flottante en verre.
- - Filtres à graisse intégrés, à grande échelle et haute performance en acier inoxydable avec 12 couches de filtration et une couche supérieure noire pour une intégration plus esthétique. Efficacité de filtration des graisses de 94 %.
- - Toutes les parties sont faciles à nettoyer, résistantes au lave-vaisselle et résistantes à la chaleur.
- - Collecteur de liquide avec une capacité de 200 ml pour la condensation lors de la cuisson ou les petits accidents.
- - Système de drainage puissant pour les déversements de plus de 200 ml de liquide.
- - Collecteur de liquide de sécurité d'une capacité de 700 ml pour les accidents plus sévères. Résistant au lave-vaisselle. Facile d'accès et détachable par le dessous.
- - Capacité totale de 900ml (200ml + 700ml).
- - Système de ventilation étanche.
- Performance du système de ventilation:
- - Performances d'extraction en extraction d'air (selon EN 61591): min. réglage normal 154 M3H , max. réglage normal 500 M3H , max. réglage Boost-/Intensif 622 M3H .
- - Performance d'extraction en recyclage (selon EN 61591): min. réglage normal 150 M3H , max. réglage normal 500 M3H , max. réglage Boost-/Intensif 615 M3H.
- - Niveau sonore dans l'extraction d'air (niveau de puissance acoustique selon EN 60704-3): min. réglage normal 42 DB#re 1 pW, max. réglage normal 69 DB#re 1 pW, max. réglage Boost-/ Intensif 74 DB#re 1 pW.
- - Niveau sonore dans l'extraction recirculée (Niveau de puissance acoustique selon EN 60704-3.): Min. réglage normal 41 DB#re 1 pW, max. réglage normal 68 DB#re 1 pW, max. réglage Boost-/ Intensif 72 DB#re 1 pW.
- - Efficacité des filtres à graisse (selon EN 61591) 94 %.
- Toutes les données de performance sont préliminaires et basées sur les derniers résultats des tests avec des prototypes avancés et seront mises à jour avec les tests des produits finaux.

iQ500, Table de cuisson à induction avec hotte intégrée, 70 cm ED711FQ15E

Équipement

- Données de consommation et efficacité énergétique (conformément au règlement (UE) no 65/2014):
- - Classe d'efficacité énergétique: B (sur une échelle de classes d'efficacité énergétique de A+++ à D).
- - Efficacité dynamique des fluides: A .
- - Consommation énergétique moyenne: 57 kWh/an
- - Classe d'efficacité des filtres à graisse: B .
- - Niveau de bruit en fonctionnement normal min. et max.: 42 DB#& 69 DB .
- 2 x 2 filtres anti-odeurs cleanAir haute performance directement intégrés (en configuration de recirculation).
- - Performance de réduction des odeurs optimisée pour les applications de cuisson avec des molécules d'odeur complexes (par exemple, le poisson).
- - Surface des filtres grande échelle avec des capacités de réduction des odeurs élevées.
- - Durée de vie de 360 heures de cuisson (non régénérative).
- - Filtres à faible bruit avec psycho-acoustique optimisée.
- - Facile d'accès et facile à retirer par le haut.
- - Filtres cleanAir de remplacement: HZ9VRCR0.
- Pour une configuration d'extraction d'air: 2 x 2 filtres acoustiques à faible bruit haute performance directement intégrés pour un bruit nettement plus faible et une psycho-acoustique améliorée.

Notes de planification et d'installation

- Convient pour une configuration en extraction d'air ou recyclage. Les accessoires d'installation obligatoires requis sont:#
- - HZ9VEDU0, filtres acoustiques pour installation en extraction d'air.
- - HZ9VRPD0 pour une installation en recyclage entièrement et partiellement gainée avec des filtres à odeurs cleanAir ou HZ9VRUD0 pour une installation en recyclage sans buse avec des filtres à odeurs cleanAir.

iQ500, Table de cuisson à induction avec hotte intégrée, 70 cm ED711FQ15E

Dessins sur mesure

measurements in mm
Side view

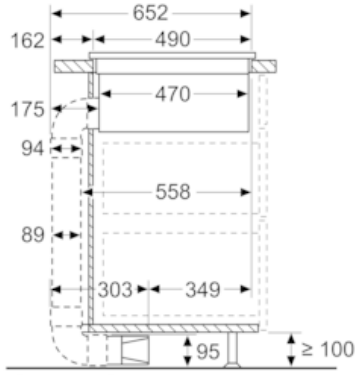

With 3rd party 90° bow

Mesures en mm

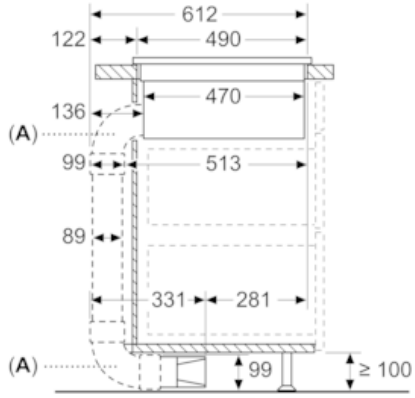

A: Avec raccords en « L » à 90°

Mesures en mm

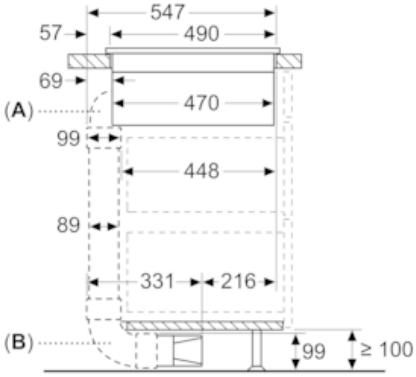

A: Avec raccord en « S » à 90°
B: Avec raccord en « L » à 90°

Mesures en mm

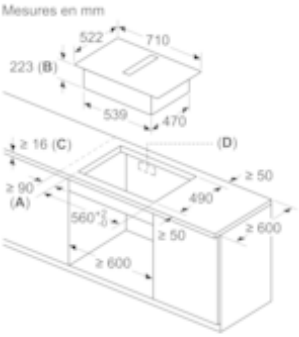

A : distance minimale entre la découpe de plaque et le mur
B : profondeur d'encastrement
C : le plan de travail dans lequel la table de cuisson est installée doit pouvoir supporter des charges d'env. 60 kg, si nécessaire avec des sous-constructions appropriées.
D : une découpe pour les câbles doit être

Mesures en mm

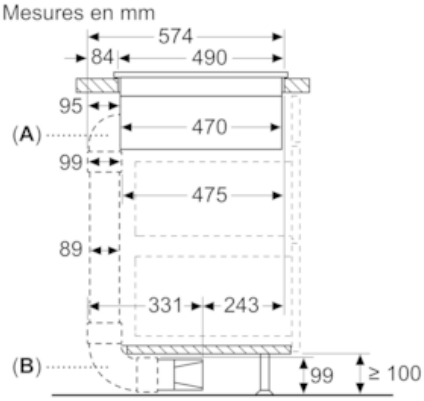

A: Avec raccord en « M » à 90°
B: Avec raccord en « L » à 90°

Mesures en mm
Vue de face - découpe du meuble pour circulation d'air sans conduit

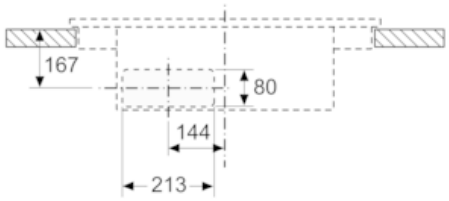

iQ500, Table de cuisson à induction avec hotte intégrée, 70 cm
ED711FQ15E
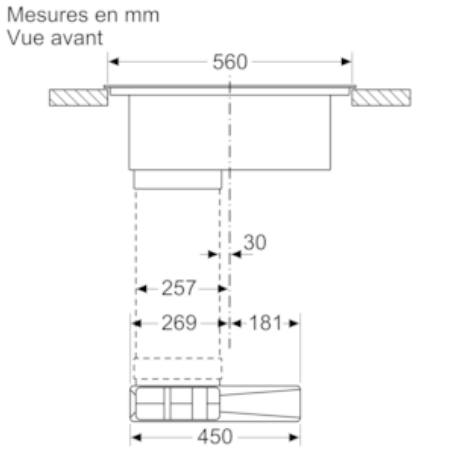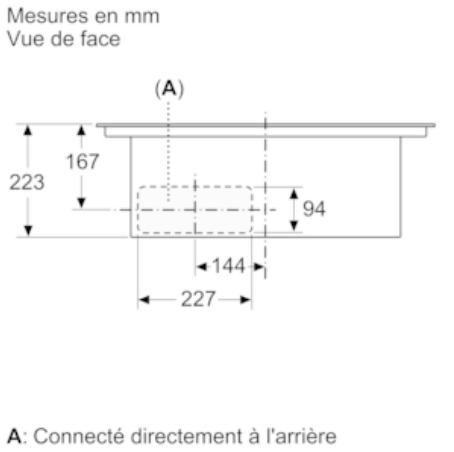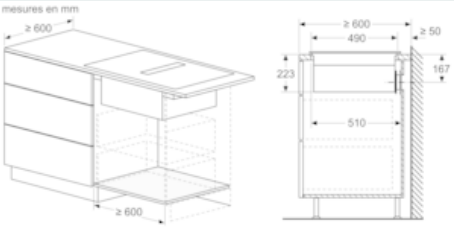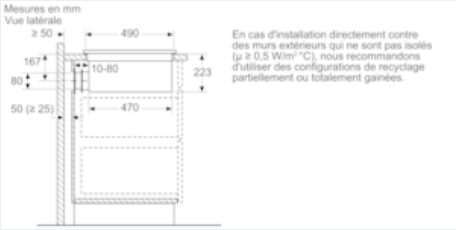
Dessins sur mesure