Réfrigérareur intégrable sans freezer

BSSA315E3SFN **ARTNR:** 111121 **RRP * :** 979,99 €

COOLER INTEGRABLE

Performance line

F

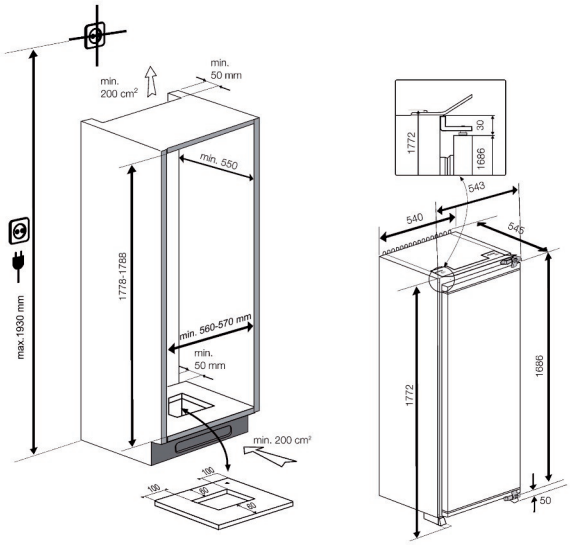

- Classe énergétique : F
- Dimensions (H x L x P) : 177,5x54x54,5 cm
- Dimensions niche (H x L x P) : 178 x 56 x 55 cm
- Volume total (L) : 315
- Volume net (L) : 309
- Dégivrage automatique
- Quick Cool
- Mode vacance
- Display
- Clayettes réglables : 5
- Rangement de la contreporte : 5
- Porte bouteilles
- Bacs à légumes : 2
- Active seal guard
- Porte réversible
- Système de montage de porte : porte coulissante
- Uniquement pour encastrement en colonne
- Eclairage intérieur : LED
- Pieds réglables
- Thermostat réglable
- Niveau sonore (dBA) : 36 dBA
- Classe d'émission de bruit : C
- Réfrigérant : R600a
- Classe climatique : SN-T
- Consommation d'énergie (kW/24h) : 0.389
- Valeur de connexion (W) : 110
- Consommation d'énergie annuelle (kWh) : 142.00
- Energy Efficency Index (EEI) : 124.2
- Poids (Kg) : 55

8 690842 376177

beko

Toutes les spécifications et prix peuvent à tout moment être modifiés ou améliorés sans notification préalable.

*Les prix conseillés (RRP) incluent la TVA et la redevance de recyclage.