iQ300
Micro-onde encastrable
BE520LMR0 - Inox

✓
✓ Commande aisée grâce au contrôle mécanique.
✓

Équipement

Données techniques

Type de four à micro-ondes : MO + fonction gril
Type de commandes : Mécanique
Couleur/matériau de la face avant : Inox
Dimensions du produit (mm) : 382 x 594 x 317
Dimensions de la cavité (mm) : 201.0 x 308.0 x 282.0
Longueur du cordon électrique (cm) : 130
Poids net (kg) : 17,0
Poids brut (kg) : 19,0
Code EAN : 4242003805664
Puissance de micro-ondes maximale (W) : 800
Puissance de raccordement (W) : 1270
Intensité (A) : 10
Tension (V) : 220-230
Fréquence (Hz) : 50
Type de prise : Fiche cont.terre/Gard.fil ter.

Accessoires intégrés

1 x grille
1 x Plateau tournant

UVP

HP

4 242003 805664

Accessoires en option

17000162	Insert de cuisson à la vapeur

Manufactured by <BSH Legal Name> under Trademark License of Siemens AG

iQ300
Micro-onde encastrable
BE520LMR0 - Inox

Équipement

Type de four Micro-ondes et modes de cuisson

- 5 Puissances micro-ondes: 90 W, 180 W, 360 W, 600 W, 800 W
- Gril de 1 kW
- Niveau de puissance de la gril et du micro-ondes: 180 W, 360 W combinable
- Les modes de cuisson micro-ondes et grill peuvent être utilisés séparément ou combinés
- Volume de la cavité : 20 l

Design:

- Cavité en Acier inox

Confort / Sécurité:

- Bouton de commande rotatif
- Commande facile et aisée
- Eclairage intérieur
- Plateau tournant en verre (25,5 cm)
- Porte à ouverture latérale - charnières à gauche

Accessoires:

- 1 x grille, 1 x Plateau tournant

Confort/Sécurité:

- Coupure de sécurité
  Interrupteur au contact de la porte
- Ventilateur de refroidissement

Informations techniques:

- Longueur du cordon d'alimentation: 130 cm
- Puissance totale de raccordement: 1.27 kW
- Tension nominale: 220 - 230 V
- Appareil encastrable pour une armoire supérieure de 60cm de large (30cm de profondeur), Installation possible dans une armoire colonne

Dimensions:

- Dimensions appareil (HxLxP): 382 x 594 x 317 mm
- Dimensions d'encastrement (HxLxP): 362-365 x 560-568 x 300 mm
-

iQ300
Micro-onde encastrable
BE520LMR0 - Inox
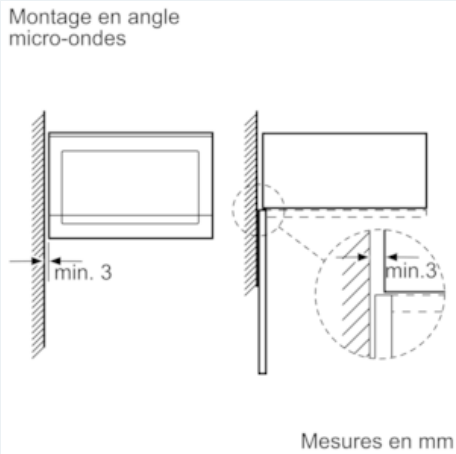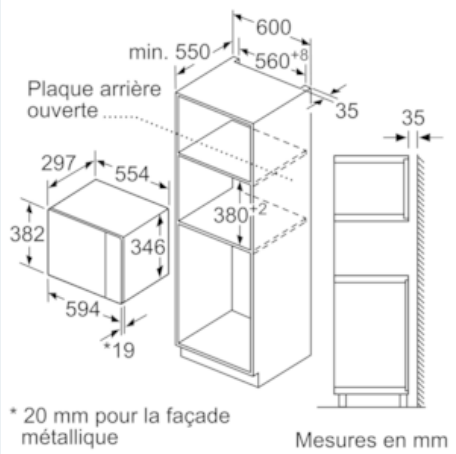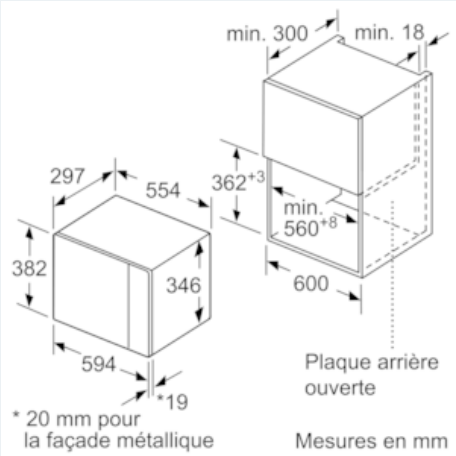
Dessins sur mesure